Насосные станции (гидромодули)

Насосные станции предназначены для обеспечения циркуляции хладоносителя или охлаждающей среды, а также для организации оборотного водоснабжения в различных областях промышленности.

Состав агрегата

Агрегат представляет собой изделие полной заводской готовности, смонтированное на единой раме. Заводская готовность предусматривает соединение гидравлических элементов агрегата трубопроводами и коммутацию шкафа управления с электрическими элементами агрегата.
Для применения в составе системы холодоснабжения требуются подключение трубопроводов хладоносителя, а также электрических кабелей к шкафу управления от распределительного устройства.

Базовый состав

Один или два (рабочий и резервный) центробежных циркуляционных насоса со специальным уплотнением вала, совместимым с водой, гликолевыми и глицериновыми растворами. Насосные станции оснащаются встроенным реле тепловой защиты электродвигателя насоса. Насосы в агрегатах могут использоваться в комбинации с резервным насосом, автоматически подключаемым при аварии рабочего.

Линия всасывания: запорный вентиль или заслонка, сетчатый фильтр, манометр с трехходовым краном, теплоизоляция.
Линия нагнетания: манометр с трехходовым краном, обратный клапан, запорный вентиль или заслонка, теплоизоляция.
Краны сервисные для слива воды и сброса воздуха.
Рама является несущим и опорным элементом конструкции станции. Изготовлена из стального профиля, обладает достаточной жесткостью, окрашена высококачественной противокоррозионной композицией, устойчивой к климатическим факторам внешней среды. Обеспечивает возможность крепления станции к фундаменту и удобный доступ для технического обслуживания.

Шкаф управления
Компенсационная емкость: теплоизолированный буферный бак из стали, кран слива и трубопровод подачи охлажденного хладоносителя в бак с запорной арматурой, устройство контроля уровня.

Регулятор расхода
Поддержание температуры охлаждаемой жидкости: трехходовой регулирующий клапан, датчик температуры, тепло-изоляция, обратный трубопровод, манометр с трехходовым краном и датчик давления.

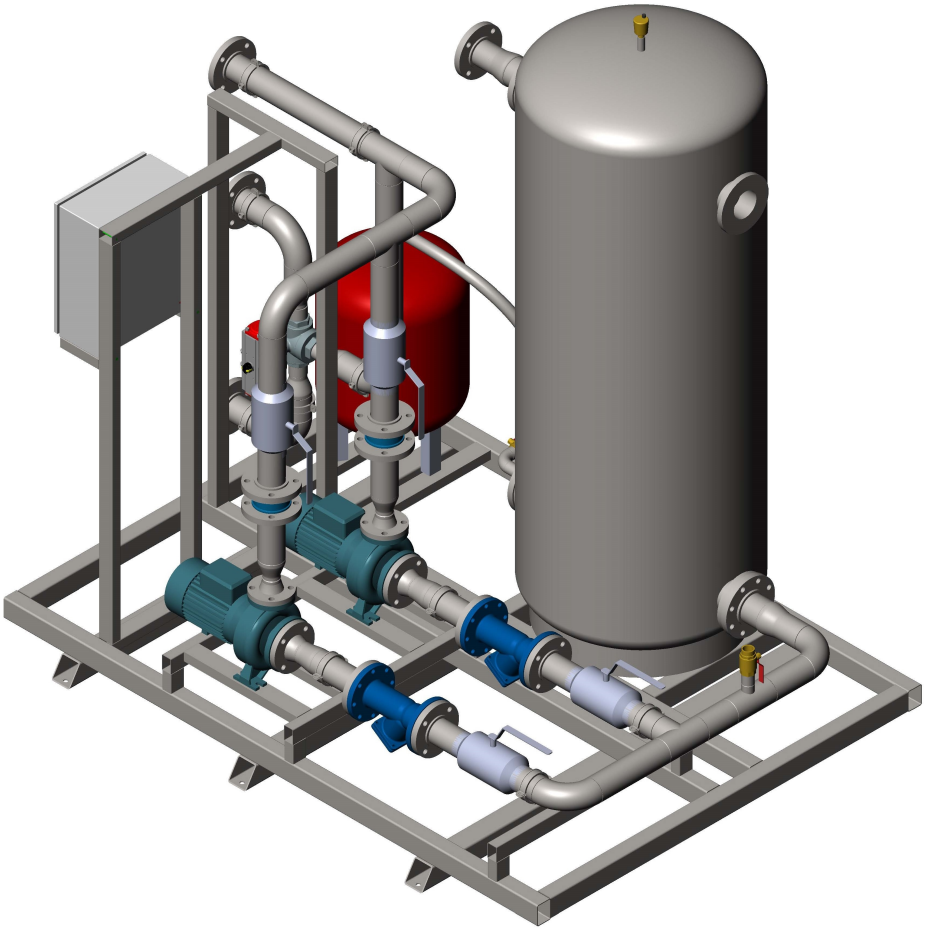

Структурная схема

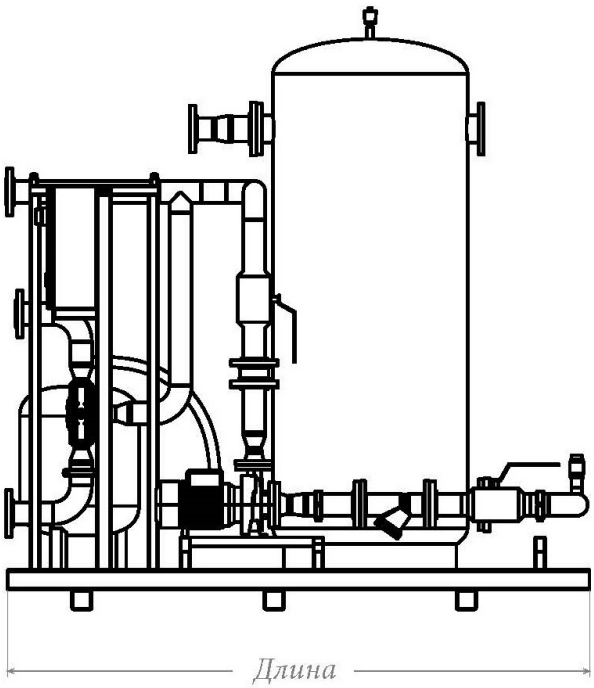

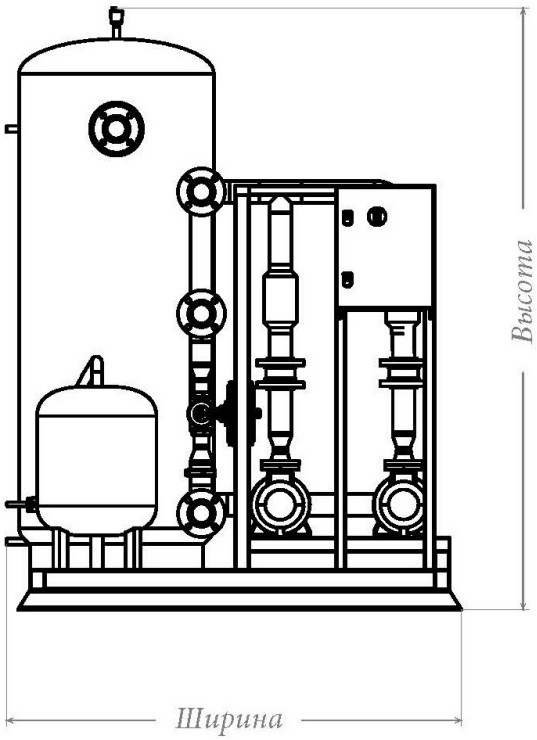

Типоразмерный ряд

Бак-аккумулятор	Длина х Ширина х Высота
На 200л	по запросу
На 300л	по запросу
На 500л	по запросу
На 1000л	по запросу
На 1200л	по запросу
На 1500л	по запросу
На 2000л	по запросу
На 3000л	по запросу
На 5000л	по запросу
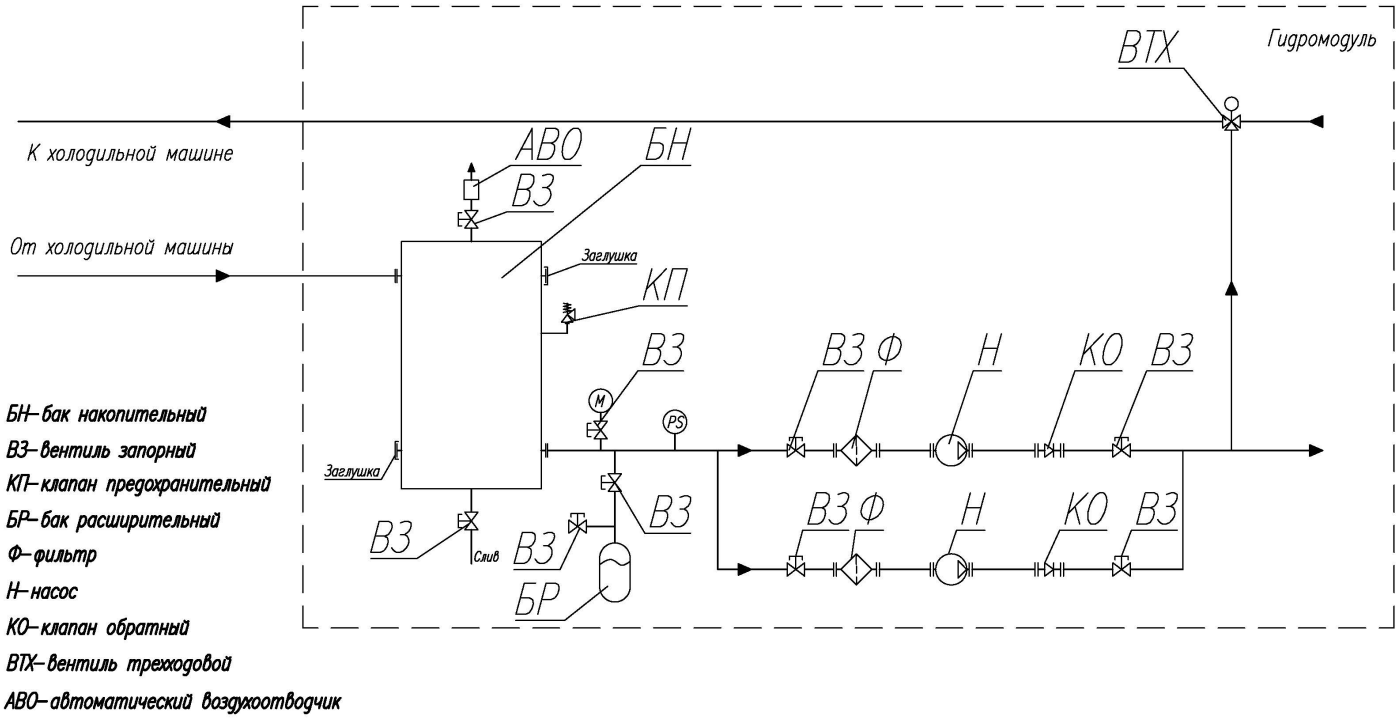
Принципиальная гидравлическая схема