профессиональные решения
ПРОМХОЛОД
г.Москва, ул.Малышева д.11 корп.3
Тел.: (495)785-95-95, www.promholod.com

АГРЕГАТЫ КОМПРЕССОРНЫЕ ХМС с конденсатором водяного охлаждения на одной раме на базе спирального компрессора

Агрегаты применяются в составе холодильных систем для технологических процессов и кондиционирования на промышленных предприятиях, оснащения складов хранения и морозильных камер, изготовления продуктов питания и в торговых организациях.

Хладагент R404A
Диапазон холодопроизводительности агрегатов: от 3 до 28 кВт ля среднего холода и от 3 до 15 кВт для низкого.
Диапазон температур кипения хладагента: от -45 до +10 °С.
Диапазон температур конденсации хладагента: от +10 до +60 °С.

Состав агрегата

Агрегат представляет собой изделие полной заводской готовности, смонтированное на единой раме. Все составные части контура хладагента соединены трубопроводами. Контур испытан на прочность и герметичность. При поставке контур хладагента агрегата заполнен азотом особой чистоты до избыточного давления консервации, все отверстия заглушены. Электрическая часть агрегата собрана и проверена.
Агрегат сертифицирован на соответствие требованиям национальных стандартов РФ и маркируется знаком соответствия.
На объекте эксплуатации необходимо соединить агрегат с контуром холодильной системы и подключить к электрической сети.

Базовый состав

Компрессор: герметичный спиральный компрессор DAMING в общем неразборном корпусе с электродвигателем, заправлен холодильным маслом, уровень которого контролируется через смотровое стекло. Вибровставки, запорные вентили на всасывании и нагнетании, картерный нагреватель, система охлаждения впрыском жидкого хладагента (для спиральных низкотемпературных компрессоров).
Конденсатор водяного охлаждения: пластинчатый или кожухотрубный медно-паянный теплообменник, теплоизоля-ция.
Жидкостная линия: фильтр-осушитель, смотровое стекло.
Всасывающая линия: фильтр-очиститель.
Жидкостной ресивер: соответствует требованиям «Правила устройства и безопасной эксплуатации сосудов, работающих под давлением» и «Правила проектирования, изготовления и приемки сосудов и аппаратов, стальных сварных». Оснащен запорными вентилями Rotalock на входе и выходе. Предохранительным клапаном.

Прессостаты высокого и низкого давления.
Обратный клапан на линии слива хладагента в ресивер.
Пылевлагозащищенный шкаф управления агрегатом и конденсатором.
Рама: является несущим и опорным элементом конструкции агрегата. Изготовлена из стального профиля, обладает достаточной жесткостью, окрашена высококачественной противокоррозионной композицией, устойчивой к климатическим факторам внешней среды. Обеспечивает возможность крепления агрегата к фундаменту и удобный доступ для технического обслуживания.
Документация: руководство по эксплуатации, формуляр, паспорт, паспорт ресивера, схемы электрических подключений.

Опции

Теплоизолированный отделитель жидкости.
Система регулирования давления конденсации на линии горячего газа.
Отделение и возврат масла в компрессор: отделитель масла, нагреватель отделителя масла, смотровое стекло на линии возврата масла в компрессор.
Регулятор скорости вращения вентиляторов конденсатора.
Защитный корпус.
Комплект виброопор под агрегат.

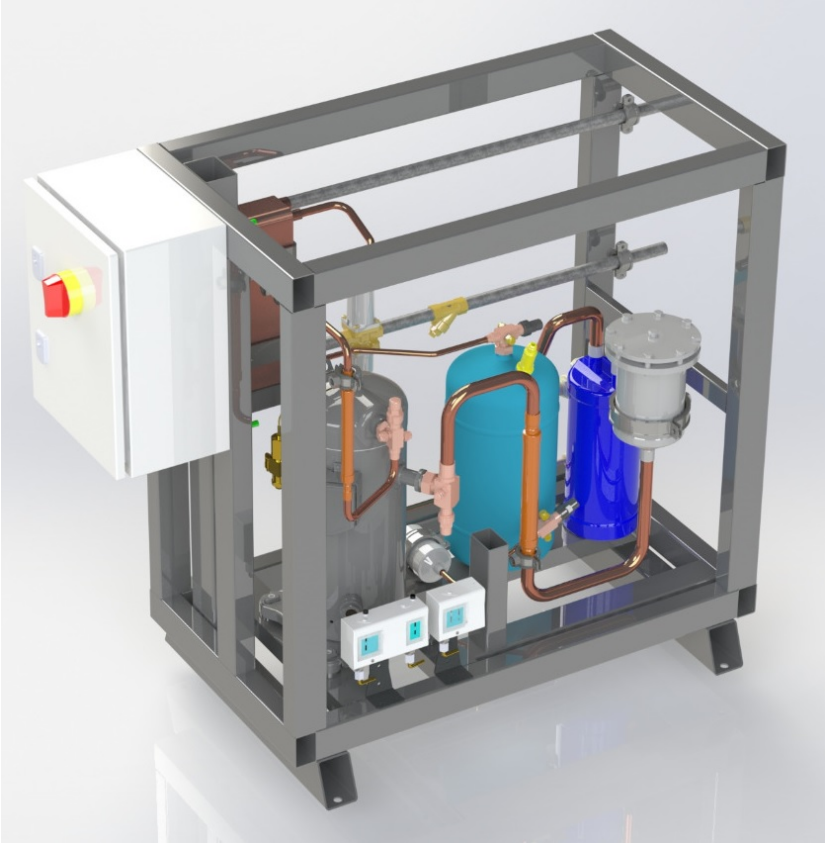

Структура наименования

XMC - XX…X – DM34 – XX…X
1 3 2 3

1 – вид продукции

XMC – холодильная машина на базе спирального компрессора;

2 – модель компрессора;
3 – опции;

Типоразмерный ряд среднетемпературных агрегатов

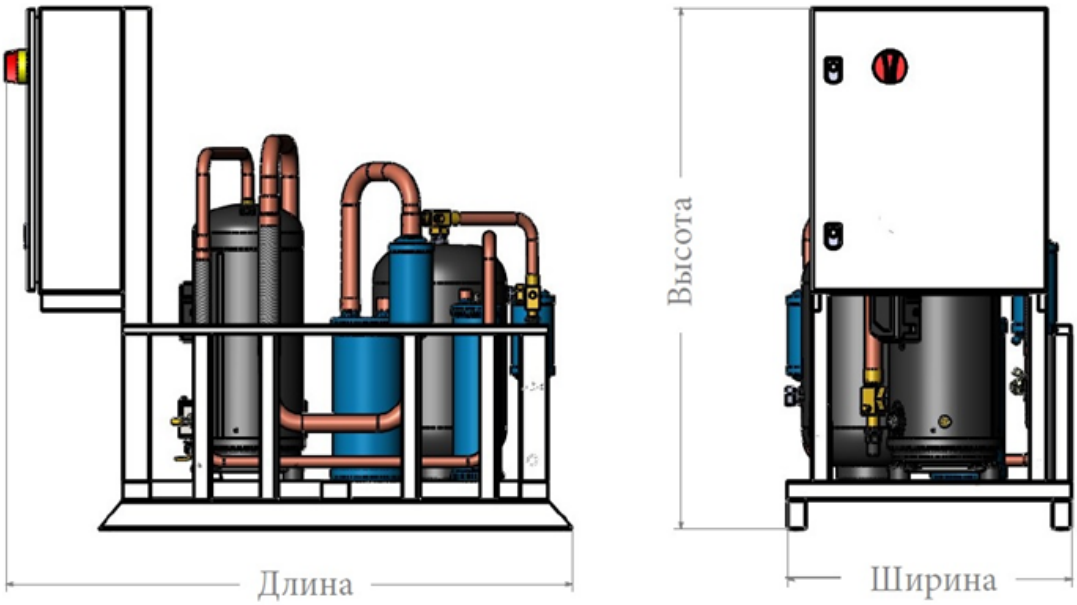

Модель	Qхол, кВт *	Рраб комп-ра, кВт	Qконд, кВт	Присоед-ные размеры, дюйм			Габаритные размеры агрегата, Длина х Ширина х Высота, мм **	Масса агрегата, кг **
				Нагнет.	Всас.	Жид.		
XMC-DM34	3,5	1,8	5,3	3/8"	5/8"	3/8"	1200x600x1100	83
XMC-DM43	4,5	2,1	6,6	3/8"	5/8"	3/8"	1200x600x1100	85
XMC-DM50	5,3	2,5	7,8	1/2"	7/8"	3/8"	1200x600x1100	89
XMC-DM70	6,8	3,3	10,1	1/2"	7/8"	1/2"	1200x600x1100	89
XMC-DM86	9,2	4,2	13,4	1/2"	7/8"	1/2"	1200x600x1100	99
XMC-DM102	10,5	4,8	15,3	1/2"	7/8”	1/2"	1200x600x1100	102
XMC-DM125	12,1	5,5	17,6	5/8"	1 1/8"	5/8"	1200x600x1100	101
XMC-DM132	13,7	5,9	19,6	5/8"	1 1/8"	5/8"	1200x600x1100	102
XMC-DM158	16,1	7,0	23,1	5/8"	1 1/8"	5/8"	1200x600x1100	124
XMC-DM182	18,9	8,2	27,1	7/8"	1 3/8"	7/8"	1200x600x1100	125
XMC-DM210	23,4	10,4	33,8	7/8"	1 3/8"	7/8"	1200x600x1100	131
XMC-DM260	27,4	12,6	40,0	7/8"	1 3/8"	7/8"	1200x600x1100	138

*** - При условиях: Ткип = -8 °С, Тконд = + 45 °С, переохлаждение 2К, перегрев 10К, фреон - R404A**

**** - Габариты и масса указаны без учёта дополнительных опций**

Типоразмерный ряд низкотемпературных агрегатов

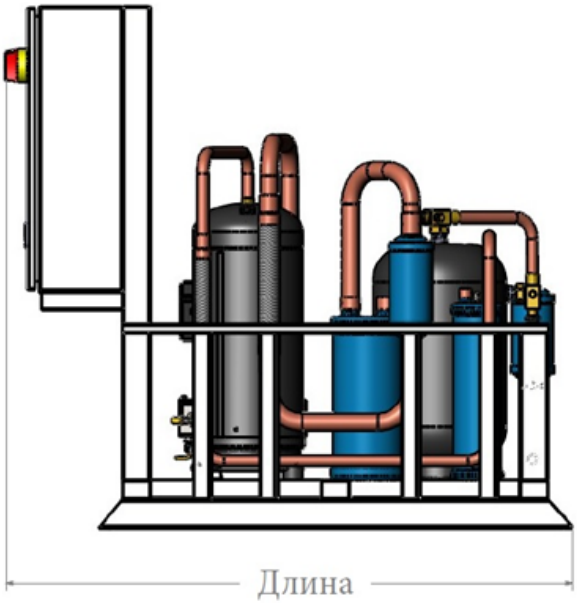

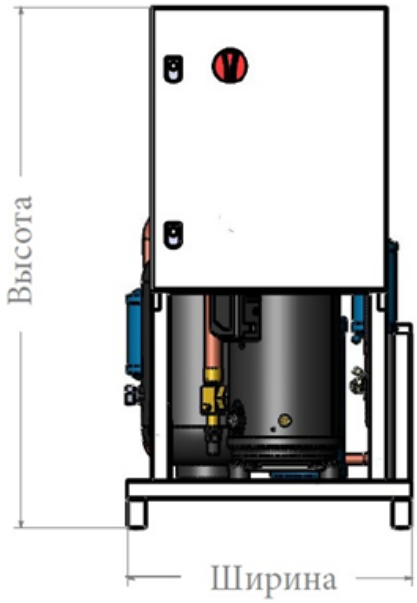

Модель	Qхол, кВт *	Рраб комп-ра, кВт	Qконд, кВт	Присоед-ные размеры, дюйм			Габаритные размеры агрегата, Длина х Ширина х Высота, мм **	Масса агрегата, кг **
				Нагнет.	Всас.	Жид.		
XMC-DF20	2,5	2,0	4,5	3/8"	7/8"	3/8"	1200x600x1100	88
XMC-DF35	4,4	3,6	8,0	1/2"	7/8"	3/8"	1200x600x1100	101
XMC-DF41	5,2	4,2	9,4	1/2"	1 1 /8"	3/8"	1200x600x1100	101
XMC-DF55	6,6	4,7	11,3	1/2"	1 1 /8"	1/2"	1200x600x1100	102
XMC-DF76	8,7	6,2	14,9	1/2"	1 3/8"	1/2"	1200x600x1100	125
XMC-DF91	10,8	7,9	18,7	5/8"	1 3/8”	1/2"	1200x600x1100	127
XMC-DF108	14,9	11,0	25,9	5/8"	1 5/8"	5/8"	1200x600x1100	132

*** - При условиях: Ткип = -25 °С, Тконд = + 45 °С, переохлаждение 2К, перегрев 10К, фреон - R404A**

**** - Габариты и масса указаны без учёта дополнительных опций**

Принципиальная гидравлическая схема

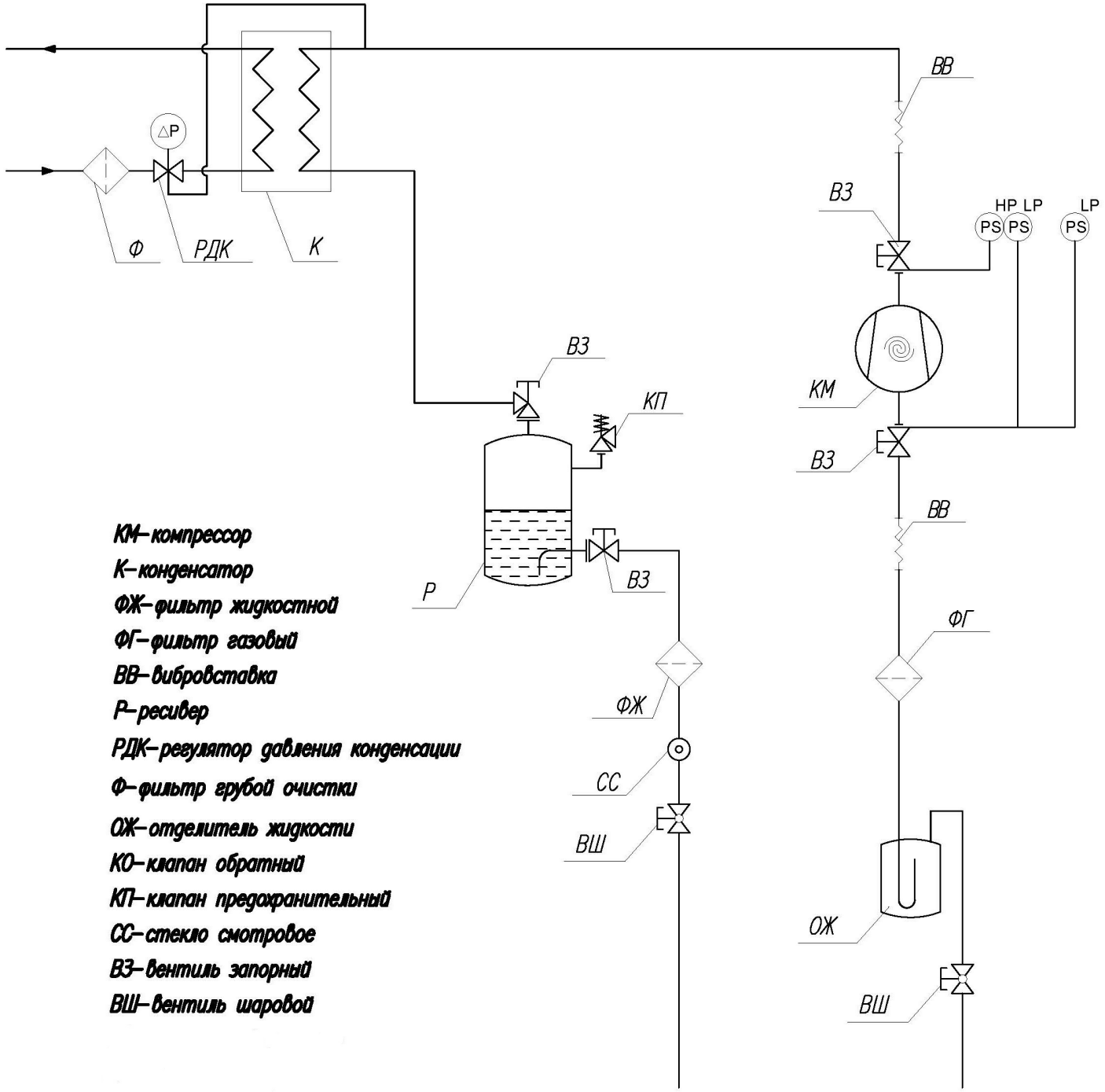

АГРЕГАТЫ КОМПРЕССОРНЫЕ ХМП с конденсатором водяного охлаждения на одной раме на базе поршневого компрессора

Агрегаты применяются в составе холодильных систем для технологических процессов и кондиционирования на промышленных предприятиях, оснащения складов хранения и морозильных камер, изготовления продуктов питания и в торговых организациях.

Хладагент R404A
Диапазон холодопроизводительности агрегатов: от 30 до 80 кВт для среднего холода и от 17 до 36 кВт для низкого.
Диапазон температур кипения хладагента: от -45 до +10 °С.
Диапазон температур конденсации хладагента: от +10 до +60 °С.

Состав агрегата

Агрегат представляет собой изделие полной заводской готовности, смонтированное на единой раме. Все составные части контура хладагента соединены трубопроводами. Контур испытан на прочность и герметичность. При поставке контур хладагента агрегата заполнен азотом особой чистоты до избыточного давления консервации, все отверстия заглушены. Электрическая часть агрегата собрана и проверена.
Агрегат сертифицирован на соответствие требованиям национальных стандартов РФ и маркируется знаком соответствия.
На объекте эксплуатации необходимо соединить агрегат с контуром холодильной системы и подключить к электрической сети.

Базовый состав

Компрессор: бессальниковый (полугерметичный) поршневой компрессор DAMING в общем корпусе с электродвигателем, заправлен холодильным маслом, уровень которого контролируется через смотровое стекло.
Вибровставки, запорные вентили на всасывании и нагнетании, картерный нагреватель.
Жидкостная линия: фильтр-осушитель, смотровое стекло.
Всасывающая линия: фильтр-очиститель.
Жидкостной ресивер: соответствует требованиям «Правила устройства и безопасной эксплуатации сосудов, работающих под давлением» и «Правила проектирования, изготовления и приемки сосудов и аппаратов стальных сварных». Оснащен запорными вентилями Rotalock на входе и выходе. Предохранительным клапаном.

Опции

Теплоизолированный отделитель жидкости.
Система регулирования давления конденсации на линии горячего газа.
Отделение и возврат масла в компрессор: отделитель масла, нагреватель отделителя масла, смотровое стекло на линии возврата масла в компрессор.
Регулятор скорости вращения вентиляторов конденсатора.
Защитный корпус.
Комплект виброопор под агрегат.
Документация: руководство по эксплуатации, формуляр, паспорт, пас-порт ресивера, схемы электрических подключений.
Прессостаты высокого и низкого давления.
Обратный клапан на линии слива хладагента в ресивер.
Пылевлагозащищенный шкаф управления агрегатом и конденсатором. Рама: является несущим и опорным элементом конструкции агрегата. Изготовлена из стального профиля, обладает достаточной жесткостью, окрашена высококачественной противокоррозионной композицией, устойчивой к климатическим факторам внешней среды. Обеспечивает возможность крепления агрегата к фундаменту и удобный доступ для технического обслуживания.
Конденсатор водяного охлаждения: пластинчатый или кожухотрубный медно-паянный теплообменник, теплоизоля-ция.

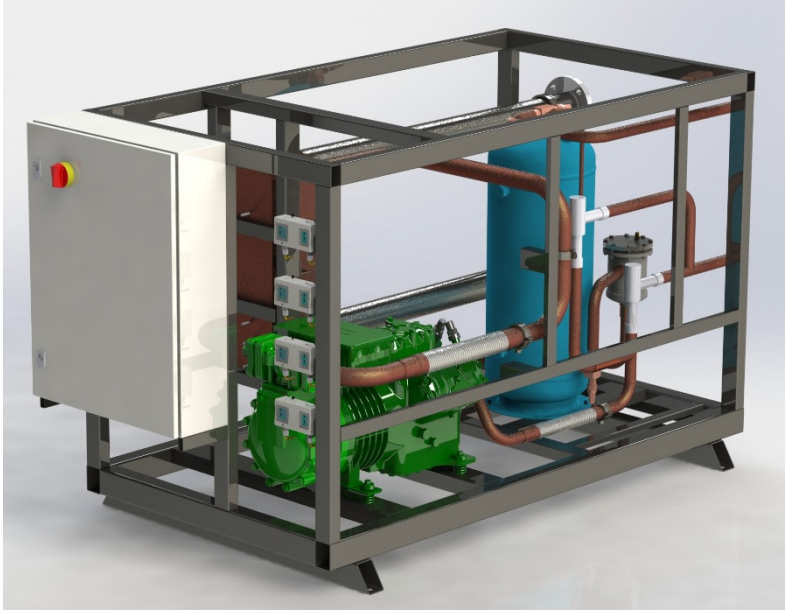

Структура наименования

ХМП - XX…X – 4YG-20.2- – XX…X
1 3 2 3

1 – вид продукции

ХМП – холодильная машина на базе поршневого компрессора;

2 – модель компрессора;
3 – опции;

Типоразмерный ряд среднетемпературных агрегатов

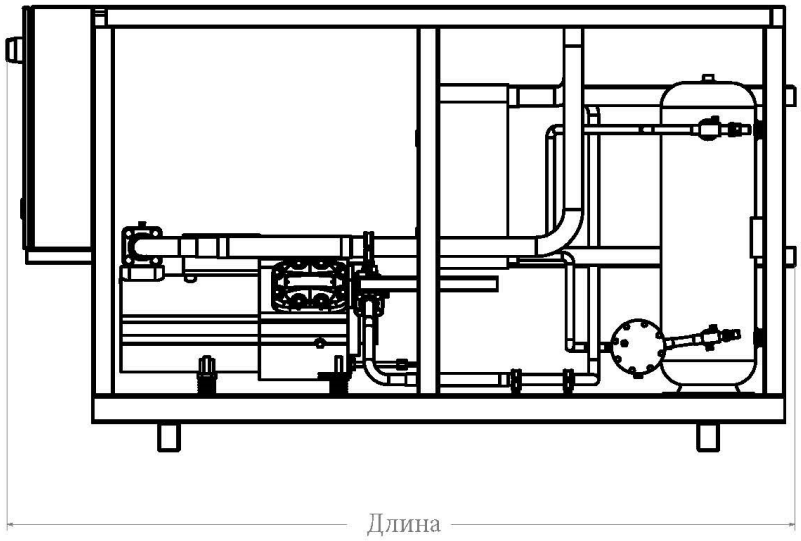

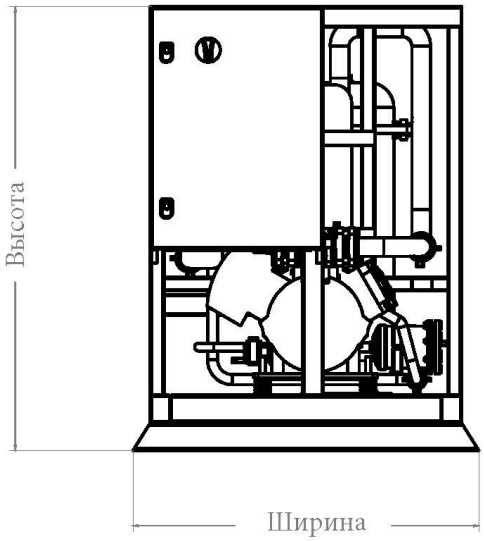

Модель	Qхол, кВт *	Рраб комп-ра, кВт	Qконд, кВт	Присоед-ные размеры, дюйм			Габаритные размеры агрегата, Длина х Ширина х Высота, мм **	Масса агрегата, кг **
				Нагнет.	Всас.	Жид.		
ХМП-4YG-20.2	29,6	12,7	42,3	7/8"	1 5/8"	7/8"	1600x750x1800	301
ХМП-BFS151	34,4	12,6	40,4	7/8"	1 5/8"	7/8"	1600x750x1800	305
ХМП-VG-25.2	39,3	16,8	56,1	1 1/8"	2 1/8"	1 1/8"	1600x750x1800	315
ХМП-4VG-30.2	45,2	19,4	64,6	1 1/8"	2 1/8"	1 1/8"	1600x750x1800	319
ХМП-6WG-35.2	57,8	25,0	82,8	1 1/8"	2 1/8"	1 1/8"	1600x750x1800	336
ХМП-6WG-40.2	65,8	28,9	94,7	1 3/8"	2 5/8"	1 3/8"	1600x750x1800	353
ХМП-6WG-50.2	80,3	35,8	116,1	1 3/8"	2 5/8"	1 3/8"	1600x750x1800	374

*** - При условиях: Ткип = -8 °С, Тконд = + 45 °С, переохлаждение 2К, перегрев 10К, фреон - R404A**

**** - Габариты и масса указаны без учёта дополнительных опций**

Типоразмерный ряд низкотемпературных агрегатов

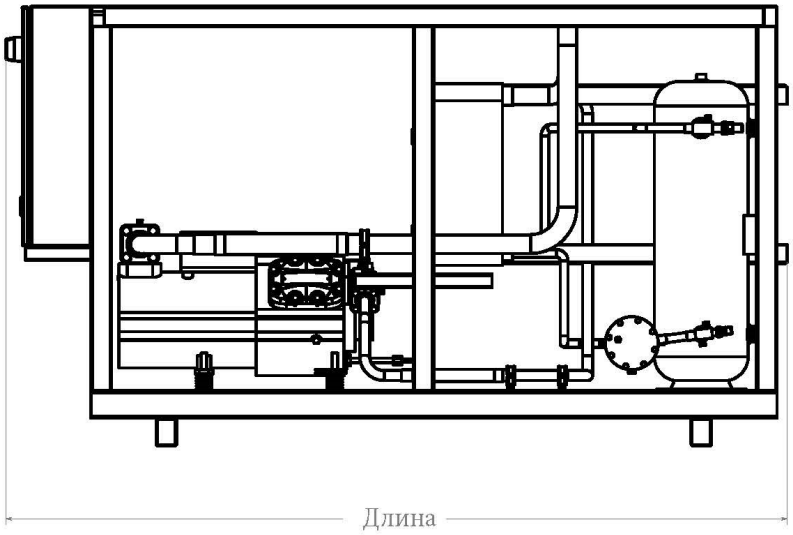

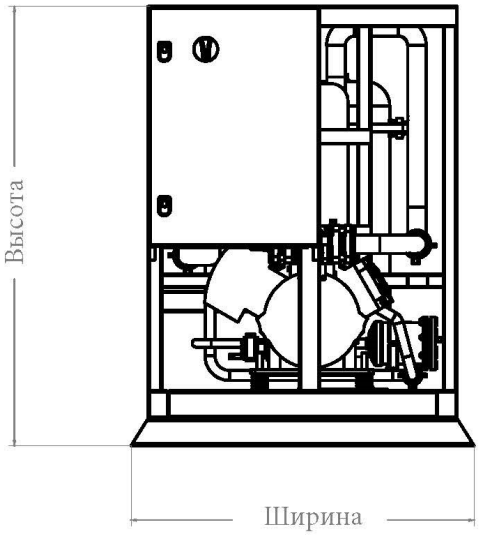

Модель	Qхол, кВт *	Рраб комп-ра, кВт	Qконд, кВт	Присоед-ные размеры, дюйм			Габаритные размеры агрегата, Длина х Ширина х Высота, мм **	Масса агрегата, кг **
				Нагнет.	Всас.	Жид.		
ХМП-4VD-15.2	17,3	12,0	29,3	7/8"	1 5/8"	5/8"	1600x750x1800	319
ХМП-4VD-20.2	20,4	14,3	34,7	7/8"	2 1/8"	7/8"	1600x750x1800	322
ХМП-6WD-25.2	25,5	17,7	43,2	7/8"	2 1/8"	7/8"	1600x750x1800	336
ХМП-6WD-30.2	30,8	21,8	52,6	7/8"	2 5/8"	7/8"	1600x750x1800	353
ХМП-6WD-40.2	36,6	26,2	62,8	1 1/8"	2 5/8"	1 1/8"	1600x750x1800	374

*** - При условиях: Ткип = -25 °С, Тконд = + 45 °С, переохлаждение 2К, перегрев 10К, фреон - R404A**

**** - Габариты и масса указаны без учёта дополнительных опций**
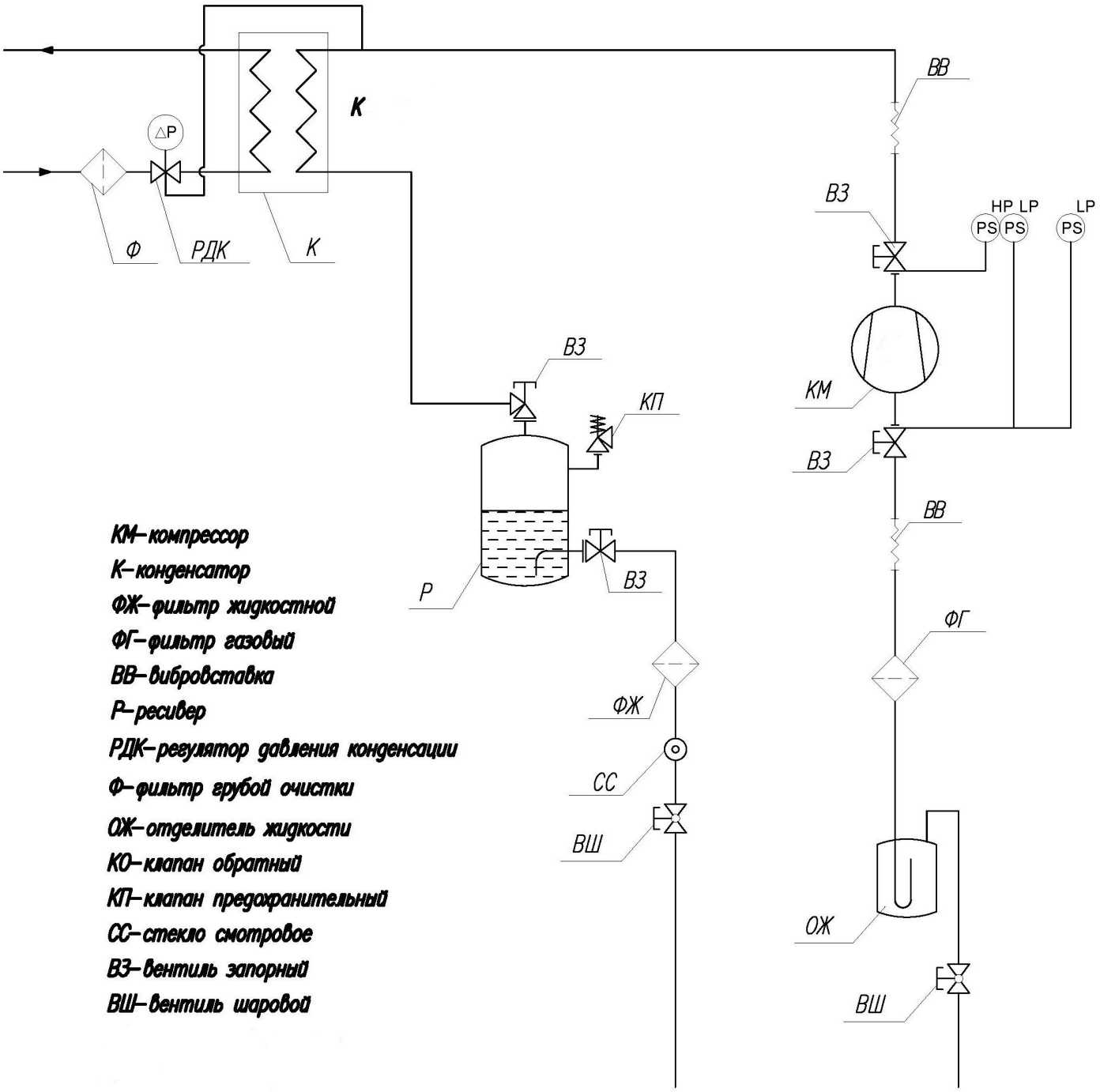
Принципиальная гидравлическая схема